Especificaciones Técnicas

AVA RE-1830/GR



Mecanismo

1. Reclinamiento sincrónico con 2 posiciones de bloqueo, sistema auto pesante.
2. Sistema de reclinamiento y elevación por medio de botones laterales. Mecanismo fabricado en aluminio terminado en pintura electrostática.

Materiales

Marco de respaldo fabricado en polipropileno color gris, tapizado en mesh 100% polyester negro. Soporte lumbar ajustable y flexible multiperforado de polipropileno. Asiento con diseño ergonómico de poliuretano inyectado de 53kg/m3, parte interna de polipropileno con cubierta decorativa en la parte inferior del asiento. Brazos ajustables 4d de polipropileno con pad de poliuretano suave. Cabecera ajustable tapizada en tactopiel color gris.

Base De 5 puntas en aluminio pintado. Rodamientos duales de 60mm de diámetro, fabricados en nylon con cubierta de poliuretano.

Otros

Ajuste de altura neumática

Brazos ajustables 4D

Soporte lumbar fijo

Cabecera tapizada en tactopiel*

Soporte en peso: 135kg

*Accesorio Opcional

Dimensiones

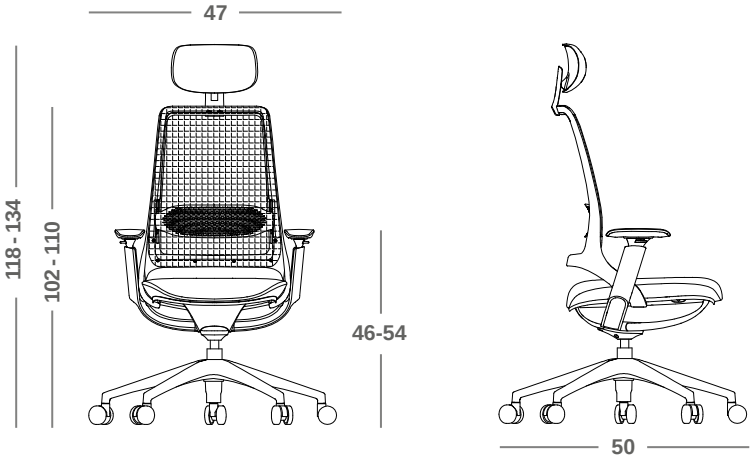

Opciones



RE-1830/GR

*Medidas en cm